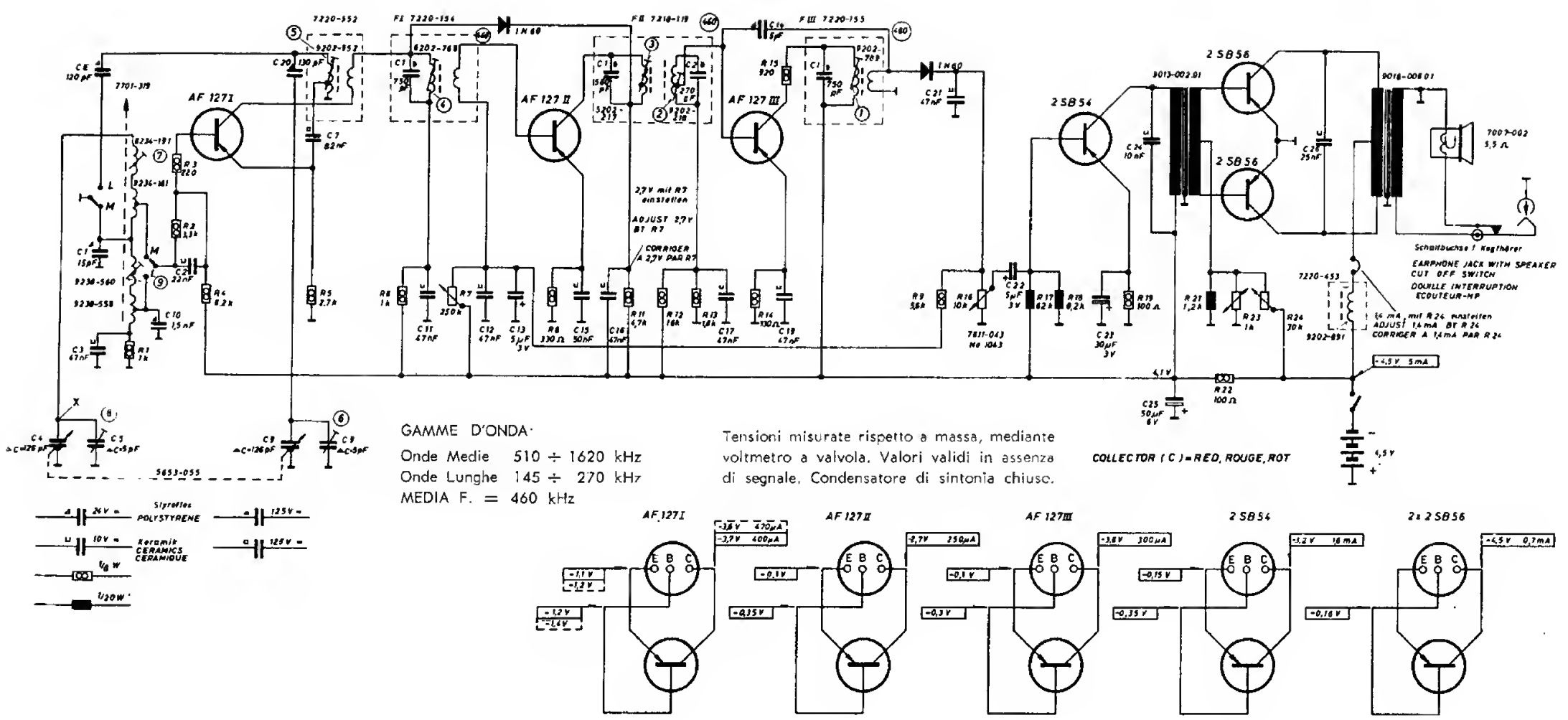

GAMME D'ONDA:

Onde Medie 510 ÷ 1620 kHz
Onde Lunghe 145 ÷ 270 kHz
MEDIA F. = 460 kHz

Tensioni misurate rispetto a massa, mediante voltmetro a valvola. Valori validi in assenza di segnale. Condensatore di sintonia chiuso.